Gamme **PRO** NOUVEAU

Gamme **GP** NOUVEAU

Gamme **TZ** + Multifonction NOUVEAU

Gamme **TX** + Multifonction NOUVEAU

Gamme **TM** + Multifonction

Gamme **TC**

Canon France SAS
14 Rue Emile Boreil
92150 Suresnes
Tél. : 01 41 30 15 15
Fax : 01 41 30 00 00
canon.fr
canon.be
canon.lu
canon.ch

Canon Inc.
Canon.com

Canon Europe
canon-europe.com
French edition
© Canon Europa N.V. 2024

imagePROGRAF TZ-32000

imageFORMULA PRO-4000

LA PERFECTION À CHAQUE IMPRESSION

Découvrez notre gamme complète d'imprimantes grand format, dotées des dernières technologies pour vous aider dans votre vie quotidienne. Améliorés pour accroître la productivité, la qualité, la facilité d'utilisation, la sécurité et la politique de développement durable, nos derniers systèmes d'impression sont idéaux pour rendre les applications d'impression accessibles à toutes les entreprises et à tous les secteurs d'activité.

Encres polyvalentes pour de nombreuses applications

Attendez-vous à une qualité d'image inégalée et à des impressions qui durent toute une vie grâce à nos encres polyvalentes. Disponibles dans les imprimantes 7 couleurs pour des posters haut de gamme, utilisant les encres pigmentées LUCIA TD, ou dans les 5 couleurs pour produire des lignes précises et une résistance éprouvée à la lumière et aux intempéries, les résultats sont impressionnants. Pour une qualité d'image encore optimisée, la gamme pigmentée 12 couleurs au monde2 avec étalonnage PANTONE™, modèle d'imprimante 12 couleurs au monde3 et, oui, vous pouvez également doser des visuels aux couleurs toujours éclatantes, précises et fidèles aux spécifications de votre marque. Pour optimiser les performances, nous proposons pour les applications de CAO/SIG en effet des couleurs vives, des lignes nettes et une excellente résistance aux intempéries, même sur du papier non couché.

Des bacs-sorte et des photographies d'une qualité exceptionnelle

La gamme imagePROGRAF PRO reproduit les photographies et les tirages d'art à la perfection grâce à une densité maximale, une excellente qualité tonale de l'image, la reproduction fidèle et précise des couleurs et des noirs profonds, ainsi que des imprimés variés de supports professionnels.

Productivité rapide et efficace

Nous vous présentons l'imagePROGRAF TZ-32000, qui offre les vitesses d'impression les plus rapides de sa catégorie4 pour une productivité sans la pour. Elle intègre un chargeur automatique de réception comprenant un bac supérieur qui peut contenir jusqu'à 300 feuilles de formats informatiques optimaux, un flux de travail plus efficace et un encombrement réduit tout en maximisant la productivité.

Nos imprimantes sont conçues pour durer et la personne qui l'utilise.

Impression adaptée à plusieurs applications

Les gammes imagePROGRAF TX et TZ sont équipées d'un scanner 36" intégré, qui numérise 20 pages/minute. La gamme TZ est également dotée d'une utilisation pour imprimer des deux côtés, ce qui permet d'économiser du papier. Le chargement des documents est détecté automatiquement les différents types de supports, et les paramètres sont ajustés pour obtenir les meilleurs résultats d'impression et de duplications. Avec son scanner à plat A4, l'imageFORMULA TC-20M offre des fonctionnalités polyvalentes et élargit le potentiel des applications de vos clients de petits tirages.

Support de travail hybride

Les imprimantes imagePROGRAF PRO sont disponibles dans des modèles de 17 tailles, différentes pour s'adapter aux volumes d'impression spécifiques. Elles sont également modélisé pour s'intégrer sur un outil de numérisation et travaux commun pour vous permettre d'imprimer directement depuis votre bureau, sur site ou à domicile.

Impressions CAO et SIG précises

Pour les applications de CAO et de SIG, les gammes imagePROGRAF TZ, TX et TM produisent des lignes nettes et précises grâce à une résolution d'impression élevée. Des couleurs vives avec les nouvelles encres magenta. Grâce à leur productivité accrue et à leur excellente résistance, nos imprimantes répondent parfaitement aux différents besoins et demandes d'impression des clients.

Une impression harmonieuse grâce à des flux de travail intégrés

L'utilisation d'Image Canon d'origine garantit des performances optimales de votre imprimante. Vous pouvez en effet vous fier à nos pilotes d'imprimante de contrôle qualité et aux formules chimiques développées pour l'imprimante, ainsi qu'à notre gamme complète de systèmes, chaque modèle de notre gamme garantit un niveau de fiabilité, de qualité et un rapport qualité/prix.

Une qualité sur laquelle vous pouvez compter

Nos imprimantes sont conçues pour durer et offrir le format vous permet de bénéficier du plus haut niveau de qualité d'impression. Couleurs éclatantes, précises et fidèles aux spécifications des images, grâce à votre nouvelle imprimante imagePROGRAF vous obtiendrez des résultats de qualité pour après pour.

Produisez des travaux à flux tendu

Grâce à la gamme imagePROGRAF, vous gagnez en efficacité et vous pouvez réduire vos coûts sans compromettre la qualité. La GP 7 couleurs crée des affiches haut de gamme comparables aux couleurs de l'entreprise, la GP 6 couleurs réalise des tirages d'art et des photographies de qualité professionnelle, tandis que la gamme d'entrée de gamme est tout un chacun de créer des affiches professionnelles. Avec la TM, disponible sans fonctionnalité d'impression, vous pouvez profiter de n'importe quelle taille, directement à partir de votre bureau. Et avec la TC, chacun d'entre nous à devenir un expert en matière d'affiche, tandis que l'impression sans bord permet d'imprimer des images à la taille exacte.

Gérez la promotion de votre activité

Améliorez la communication et le travail de votre équipe grâce à nos solutions de gestion. Il suffit à utiliser et à une interface intuitive. Nos dernières imprimantes grand format sont également dotées de la technologie qui supporte créatifs, y compris des matériaux résistants à l'eau, pour donner libre cours à votre imagination.

En adéquation avec le développement durable

Toutes les imprimantes imagePROGRAF conçues pour être plus respectueuses de l'environnement, économes en énergie. Les modèles TZ, TX et TC sont certifiés ENERGY STAR®, et la technologie d'économie d'énergie de veillage ou consolidée éteint le mode d'économie d'énergie. Nos imprimantes sont certifiées EPEAT Silver®.

	imagePROGRAF PRO-4000	imagePROGRAF PRO-4000S	imagePROGRAF PRO-1100	imagePROGRAF GP-4000	imagePROGRAF GP-4000S	imagePROGRAF GP-6000	imagePROGRAF GP-6000S	imagePROGRAF GP-500	imagePROGRAF GP-500S	imagePROGRAF TZ-32000	imagePROGRAF TX-4000	imagePROGRAF TX-3100	imagePROGRAF TM-350	imagePROGRAF TM-355	imagePROGRAF TM-255	imagePROGRAF TM-250	imagePROGRAF TM-240	imagePROGRAF TM-200	imagePROGRAF TC-20M
Format	17 pouces	17 pouces	17 pouces	24 pouces	24 pouces	24 pouces	24 pouces	36 pouces	36 pouces	44 pouces	36 pouces	36 pouces	24 pouces	24 pouces	24 pouces	24 pouces	24 pouces	24 pouces	24 pouces
Type d'encre	Encre pigmentée 12 couleurs : MBK, PBK, C, M, Y, PC, PM, R, G, B, CO	Encre pigmentée 12 couleurs : MBK, PBK, C, M, Y, PC, PM, R, G, B, CO	Encre pigmentée 12 couleurs : MBK, PBK, C, M, Y, PC, PM, R, G, B, CO	Encre pigmentée 5 couleurs : MBK, C, M, Y, PBK	Encre pigmentée 5 couleurs : MBK, C, M, Y, PBK	Encre pigmentée 7 couleurs : MBK, PBK, C, M, Y, PC, PM	Encre pigmentée 7 couleurs : MBK, PBK, C, M, Y, PC, PM	Encre pigmentée 6 couleurs : MBK, PBK, C, M, Y, PBK	Encre pigmentée 6 couleurs : MBK, PBK, C, M, Y, PBK	Encre pigmentée 6 couleurs : MBK, PBK, C, M, Y, PBK	Encre pigmentée 5 couleurs : MBK, PBK, C, M, Y	Encre pigmentée 5 couleurs : MBK, PBK, C, M, Y	Encre pigmentée 5 couleurs : MBK, PBK, C, M, Y	Encre pigmentée 5 couleurs : MBK, PBK, C, M, Y	Encre pigmentée 5 couleurs : MBK, PBK, C, M, Y	Encre pigmentée 5 couleurs : MBK, PBK, C, M, Y	Encre pigmentée 5 couleurs : MBK, PBK, C, M, Y	Encre pigmentée 5 couleurs : MBK, PBK, C, M, Y	Encre pigmentée 5 couleurs : BK, C, M, Y
Résolution d'impression maximale	2400 × 1200 ppp	2400 × 1200 ppp	2400 × 1200 ppp	2400 × 1200 ppp	2400 × 1200 ppp	2400 × 1200 ppp	2400 × 1200 ppp	2400 × 1200 ppp	2400 × 1200 ppp	2400 × 1200 ppp	2400 × 1200 ppp	2400 × 1200 ppp	2400 × 1200 ppp	2400 × 1200 ppp	2400 × 1200 ppp	2400 × 1200 ppp	2400 × 1200 ppp	2400 × 1200 ppp	2400 × 1200 ppp
Dimensions (garnier ouvert) L x P x H	1199 × 584 × 1168 mm (partie ouverte)	1199 × 584 × 1168 mm (partie ouverte)	1199 × 584 × 1168 mm (partie ouverte)	1201 × 420 × 280 mm	1201 × 420 × 280 mm	1201 × 584 × 1168 mm (partie ouverte)	1201 × 584 × 1168 mm (partie ouverte)	1201 × 584 × 1168 mm (partie ouverte)	1201 × 584 × 1168 mm (partie ouverte)	1201 × 584 × 1168 mm (partie ouverte)	1551 × 584 × 1168 mm (partie ouverte)	1551 × 584 × 1168 mm (partie ouverte)	1551 × 883 × 1300 mm (partie ouverte)	1551 × 883 × 1300 mm (partie ouverte)	1551 × 883 × 1300 mm (partie ouverte)	1551 × 883 × 1300 mm (partie ouverte)	1551 × 883 × 1300 mm (partie ouverte)	1551 × 883 × 1300 mm (partie ouverte)	1551 × 883 × 1300 mm (partie ouverte)
Poids (net)	77 kg (sans support de rouleau)	77 kg (sans support de rouleau)	77 kg (sans support de rouleau)	32,4 kg	32,4 kg (sans support de rouleau)	36 kg (sans support de rouleau)	36 kg (sans support de rouleau)	58 kg (sans support de rouleau)	58 kg (sans support de rouleau)	130 kg (sans support de rouleau)	74 kg	74 kg	74 kg	74 kg	74 kg	74 kg	74 kg	74 kg	130 kg (sans support de rouleau)
Consommation électrique en fonctionnement / en mode veille	85 W maximum / 2,1 W maximum	85 W maximum / 2,1 W maximum	85 W maximum / 2,1 W maximum	Env. 38 W / 2,3 W	Env. 38 W / 2,3 W	86 W maximum / 2,0 W maximum	86 W maximum / 2,0 W maximum	99 W maximum / 2,0 W maximum	99 W maximum / 2,0 W maximum	76 W maximum / 2,1 W maximum	77 W maximum / 2,1 W maximum	77 W maximum / 2,1 W maximum	77 W maximum / 2,1 W maximum	77 W maximum / 2,1 W maximum	77 W maximum / 2,1 W maximum	77 W maximum / 2,1 W maximum	77 W maximum / 2,1 W maximum	77 W maximum / 2,1 W maximum	77 W maximum / 2,1 W maximum
Niveau sonore en fonctionnement / en mode veille	48 dB(A) / 35 dB(A) maximum	48 dB(A) / 35 dB(A) maximum	48 dB(A) / 35 dB(A) maximum	43 dB(A) maximum	Env. 49 dB(A) / 35 dB(A) maximum	49 dB(A) / 35 dB(A) maximum	49 dB(A) / 35 dB(A) maximum	46 dB(A) / 35 dB(A) maximum	46 dB(A) / 35 dB(A) maximum	Env. 49 dB(A) / 35 dB(A) maximum	Env. 51dB(A) / 35 dB(A) maximum	Env. 51 dB(A) / 35 dB(A) maximum	41 dB(A) / 35 dB(A) maximum	41 dB(A) / 35 dB(A) maximum	41 dB(A) / 35 dB(A) maximum	41 dB(A) / 35 dB(A) maximum	39 dB(A) / 35 dB(A) maximum	39 dB(A) / 35 dB(A) maximum	Env. 43 dB(A) / 35 dB(A) maximum
Garantie standard	3 Ans	3 Ans	3 Ans	3 Ans	3 Ans	3 Ans	3 Ans	3 Ans	3 Ans	3 Ans	1 An	1 An	1 An	1 An	1 An	1 An	1 An	1 An	1 An	1 An
Chemin du papier	300 Go (option)	500 Go (option)	300 Go (option)	160 Go (option)	160 Go (option)	300 Go (option)	500 Go (option)	320 Go (option)	320 Go (option)	500 Go (option)	128 Go (minimum physique : 2 Go)	128 Go (minimum physique : 2 Go)	128 Go (minimum physique : 2 Go)	128 Go (minimum physique : 2 Go)	128 Go (minimum physique : 2 Go)	128 Go (minimum physique : 2 Go)	128 Go (minimum physique : 2 Go)	128 Go (minimum physique : 2 Go)	128 Go (minimum physique : 2 Go)	Sans disque dur
Langages d'impression	JPEG, PDF	JPEG, PDF	JPEG, PDF	JPEG, PDF	JPEG, PDF	JPEG, PDF	JPEG, PDF	JPEG, PDF	JPEG, PDF	PDF, JPEG	HP-GL/2, HP RTL, JPEG, PDF, CALS G4 (option), PostScript (option), PCL (option)	HP-GL/2, HP RTL, JPEG, PDF, CALS G4 (option), PostScript (option), PCL (option)	HP-GL/2, HP RTL, JPEG, PDF, CALS G4 (option), PostScript (option), PCL (option)	HP-GL/2, HP RTL, JPEG, PDF, CALS G4 (option), PostScript (option), PCL (option)	HP-GL/2, HP RTL, JPEG, PDF, CALS G4 (option), PostScript (option), PCL (option)	HP-GL/2, HP RTL, JPEG, PDF, CALS G4 (option), PostScript (option), PCL (option)	HP-GL/2, HP RTL, JPEG, PDF, CALS G4 (option), PostScript (option), PCL (option)	HP-GL/2, HP RTL, JPEG, PDF, CALS G4 (option), PostScript (option), PCL (option)	HP-GL/2, HP RTL, JPEG, PDF, CALS G4 (option), PostScript (option), PCL (option)
Panneau de contrôle	Écran LCD tactile couleur de 6,3"	Écran LCD tactile couleur de 6,3"	Écran LCD tactile couleur de 6,3"	Écran LCD tactile couleur de 7"	Écran LCD tactile couleur de 7"	Écran LCD tactile couleur de 8,4"	Écran LCD tactile couleur de 8,4"	Écran LCD tactile couleur de 7"	Écran LCD tactile couleur de 7"	Écran LCD tactile couleur de 7"	Écran LCD tactile couleur de 4,3"	Écran LCD tactile couleur de 4,3"	Écran LCD tactile couleur de 4,3"	Écran LCD tactile couleur de 4,3"	Écran LCD tactile couleur de 4,3"	Écran LCD tactile couleur de 4,3"	Écran LCD tactile couleur de 4,3"	Écran LCD tactile couleur de 4,3"	Écran LCD tactile couleur de 4,3"
Interfaces	Câble USB grande vitesse, USB 2.0, câble USB, Gigabit Ethernet, Wi-Fi	Câble USB grande vitesse, USB 2.0, câble USB, Gigabit Ethernet, Wi-Fi	Câble USB grande vitesse, USB 2.0, câble USB, Gigabit Ethernet, Wi-Fi	Câble USB grande vitesse, USB 2.0, câble USB, Gigabit Ethernet, Wi-Fi	Câble USB grande vitesse, USB 2.0, câble USB, Gigabit Ethernet, Wi-Fi	Câble USB grande vitesse, USB 2.0, câble USB, Gigabit Ethernet, Wi-Fi	Câble USB grande vitesse, USB 2.0, câble USB, Gigabit Ethernet, Wi-Fi	Câble USB grande vitesse, USB 2.0, câble USB, Gigabit Ethernet, Wi-Fi	Câble USB grande vitesse, USB 2.0, câble USB, Gigabit Ethernet, Wi-Fi	Câble USB grande vitesse, USB 2.0, câble USB, Gigabit Ethernet, Wi-Fi	Câble USB grande vitesse, USB 2.0, câble USB, Gigabit Ethernet, Wi-Fi	Câble USB grande vitesse, USB 2.0, câble USB, Gigabit Ethernet, Wi-Fi	Câble USB grande vitesse, USB 2.0, câble USB, Gigabit Ethernet, Wi-Fi	Câble USB grande vitesse, USB 2.0, câble USB, Gigabit Ethernet, Wi-Fi	Câble USB grande vitesse, USB 2.0, câble USB, Gigabit Ethernet, Wi-Fi	Câble USB grande vitesse, USB 2.0, câble USB, Gigabit Ethernet, Wi-Fi	Câble USB grande vitesse, USB 2.0, câble USB, Gigabit Ethernet, Wi-Fi	Câble USB grande vitesse, USB 2.0, câble USB, Gigabit Ethernet, Wi-Fi	Câble USB grande vitesse, USB 2.0, câble USB, Gigabit Ethernet, Wi-Fi
Tête d'impression / Configuration des têtes d'impression	12 canaux de couleurs x 1 tête d'impression pour couleur	12 canaux de couleurs x 1 tête d'impression pour couleur	12 canaux de couleurs x 1 tête d'impression pour couleur	5 canaux de couleurs x 1 tête d'impression pour couleur	5 canaux de couleurs x 1 tête d'impression pour couleur	7 canaux de couleurs x 1 tête d'impression pour couleur	7 canaux de couleurs x 1 tête d'impression pour couleur	6 canaux de couleurs x 1 tête d'impression pour couleur	6 canaux de couleurs x 1 tête d'impression pour couleur	6 canaux de couleurs x 1 tête d'impression pour couleur	5 canaux de couleurs x 1 tête d'impression pour couleur	5 canaux de couleurs x 1 tête d'impression pour couleur	5 canaux de couleurs x 1 tête d'impression pour couleur	5 canaux de couleurs x 1 tête d'impression pour couleur	5 canaux de couleurs x 1 tête d'impression pour couleur	5 canaux de couleurs x 1 tête d'impression pour couleur	5 canaux de couleurs x 1 tête d'impression pour couleur	5 canaux de couleurs x 1 tête d'impression pour couleur	5 canaux de couleurs x 1 tête d'impression pour couleur
Nombre de buses	Encre à la vente : 360 ml / 330 ml pour les autres. Encre à la vente : 160 ml / 330 ml pour les autres.	Encre à la vente : 360 ml / 330 ml pour les autres. Encre à la vente : 160 ml / 330 ml pour les autres.	Encre à la vente : 360 ml / 330 ml pour les autres. Encre à la vente : 160 ml / 330 ml pour les autres.	Encre à la vente : 160 ml / 330 ml pour les autres. Encre à la vente : 80 ml / 330 ml pour les autres.	Encre à la vente : 160 ml / 330 ml pour les autres. Encre à la vente : 80 ml / 330 ml pour les autres.	Encre à la vente : 160 ml / 330 ml pour les autres. Encre à la vente : 80 ml / 330 ml pour les autres.	Encre à la vente : 160 ml / 330 ml pour les autres. Encre à la vente : 80 ml / 330 ml pour les autres.	Encre à la vente : 160 ml / 330 ml pour les autres. Encre à la vente : 80 ml / 330 ml pour les autres.	Encre à la vente : 160 ml / 330 ml pour les autres. Encre à la vente : 80 ml / 330 ml pour les autres.	Encre à la vente : 160 ml / 330 ml pour les autres. Encre à la vente : 80 ml / 330 ml pour les autres.	Encre à la vente : 160 ml / 330 ml pour les autres. Encre à la vente : 80 ml / 330 ml pour les autres.	Encre à la vente : 160 ml / 330 ml pour les autres. Encre à la vente : 80 ml / 330 ml pour les autres.	Encre à la vente : 160 ml / 330 ml pour les autres. Encre à la vente : 80 ml / 330 ml pour les autres.	Encre à la vente : 160 ml / 330 ml pour les autres. Encre à la vente : 80 ml / 330 ml pour les autres.	Encre à la vente : 160 ml / 330 ml pour les autres. Encre à la vente : 80 ml / 330 ml pour les autres.	Encre à la vente : 160 ml / 330 ml pour les autres. Encre à la vente : 80 ml / 330 ml pour les autres.	Encre à la vente : 160 ml / 330 ml pour les autres. Encre à la vente : 80 ml / 330 ml pour les autres.	Encre à la vente : 160 ml / 330 ml pour les autres. Encre à la vente : 80 ml / 330 ml pour les autres.	Encre à la vente : 70 ml Encre à la vente : 160 ml (MBK) / 70 ml (C, M, Y)
Capacité du réservoir d'encre	Encre à la vente : 160 ml / 330 ml pour les autres.	Encre à la vente : 160 ml / 330 ml pour les autres.	Encre à la vente : 160 ml / 330 ml pour les autres.	Encre à la vente : 80 ml / 330 ml pour les autres.	Encre à la vente : 80 ml / 330 ml pour les autres.	Encre à la vente : 160 ml / 330 ml pour les autres.	Encre à la vente : 160 ml / 330 ml pour les autres.	Encre à la vente : 160 ml / 330 ml pour les autres.	Encre à la vente : 160 ml / 330 ml pour les autres.	Encre à la vente : 160 ml / 330 ml pour les autres.	Encre à la vente : 160 ml / 330 ml pour les autres.	Encre à la vente : 160 ml / 330 ml pour les autres.	Encre à la vente : 160 ml / 330 ml pour les autres.	Encre à la vente : 160 ml / 330 ml pour les autres.	Encre à la vente : 160 ml / 330 ml pour les autres.	Encre à la vente : 160 ml / 330 ml pour les autres.	Encre à la vente : 160 ml / 330 ml pour les autres.	Encre à la vente : 160 ml / 330 ml pour les autres.	Encre à la vente : 160 ml / 330 ml pour les autres.
Alimentation des papiers	Feuilles-au-2 rouleaux (deuxième rouleau en option)	Feuilles-au-2 rouleaux (deuxième rouleau en option)	Feuilles-au-2 rouleaux (deuxième rouleau en option)	Feuilles-au-2 rouleaux (deuxième rouleau en option)	Feuilles-au-2 rouleaux (deuxième rouleau en option)	Feuilles-au-2 rouleaux (deuxième rouleau en option)	Feuilles-au-2 rouleaux (deuxième rouleau en option)	Feuilles-au-2 rouleaux (deuxième rouleau en option)	Feuilles-au-2 rouleaux (deuxième rouleau en option)	Feuilles-au-2 rouleaux (deuxième rouleau en option)	Feuilles-au-2 rouleaux	Feuilles-au-2 rouleaux	Feuilles-au-1 rouleau	Feuilles-au-1 rouleau	Feuilles-au-1 rouleau	Feuilles-au-1 rouleau	Feuilles-au-1 rouleau	Feuilles-au-1 rouleau	Feuilles-au-1 rouleau
Taille des supports : Rouleaux	152,4 – 558 mm 152,4 – 1 066,8 mm	152,4 – 558 mm 152,4 – 1 066,8 mm	152,4 – 610 mm 152,4 – 1 066,8 mm	Rec supérieur : 89 – 432 mm Rec inférieur (option) : 203,2 – 432 mm	Rec supérieur : 89 – 432 mm Rec inférieur (option) : 203,2 – 432 mm	152,4 – 558 mm 152,4 – 1 066,8 mm	152,4 – 558 mm 152,4 – 1 066,8 mm	152,4 – 610 mm 152,4 – 1 066,8 mm	152,4 – 610 mm 152,4 – 1 066,8 mm	203,2 – 914,4 mm 203,2 – 1 066,8 mm	203,2 – 914,4 mm 203,2 – 1 066,8 mm	203,2 – 914,4 mm 203,2 – 1 066,8 mm	203,2 – 914,4 mm 203,2 – 1 066,8 mm	203,2 – 914,4 mm 203,2 – 1 066,8 mm	203,2 – 914,4 mm 203,2 – 1 066,8 mm	203,2 – 914,4 mm 203,2 – 1 066,8 mm	203,2 – 914,4 mm 203,2 – 1 066,8 mm	203,2 – 914,4 mm 203,2 – 1 066,8 mm	203,2 – 914,4 mm 203,2 – 1 066,8 mm
Épaisseur du support	0,07 – 0,8 mm	0,07 – 0,8 mm	0,07 – 0,8 mm	0,07 mm – 0,8 mm	0,07 mm – 0,8 mm	0,07 – 0,8 mm	0,07 – 0,8 mm	0,07 – 0,8 mm	0,07 – 0,8 mm	0,07 – 0,8 mm	0,07 – 0,8 mm	0,07 – 0,8 mm	0,07 – 0,8 mm	0,07 – 0,8 mm	0,07 – 0,8 mm	0,07 – 0,8 mm	0,07 – 0,8 mm	0,07 – 0,8 mm	0,07 – 0,8 mm	0,07 – 0,8 mm
Diamètre maximal du rouleau	170 mm	170 mm	170 mm	170 mm	170 mm	170 mm	170 mm	170 mm	170 mm	192 mm	192 mm	176 mm	170 mm	170 mm	192 mm	192 mm	192 mm	192 mm	192 mm	192 mm
Impression sans marge avec rouleau	N'importe quelle largeur de support	N'importe quelle largeur de support	N'importe quelle largeur de support	N'importe quelle largeur de support	N'importe quelle largeur de support	N'importe quelle largeur de support	N'importe quelle largeur de support	N'importe quelle largeur de support	N'importe quelle largeur de support	N'importe quelle largeur de support	N'importe quelle largeur de support	N'importe quelle largeur de support	N'importe quelle largeur de support	N'importe quelle largeur de support	N'importe quelle largeur de support	N'importe quelle largeur de support	N'importe quelle largeur de support	N'importe quelle largeur de support	N'importe quelle largeur de support	N/A
Options	Mandrin 2,5 po. (inc) 46 Mandrin 3 po. (inc) 46	Mandrin 2,5 po. (inc) 46 Mandrin 3 po. (inc) 46	Mandrin 2,5 po. (inc) 46 Mandrin 3 po. (inc) 46	Socle et panier (inclus) Mandrin 2,5 po. (inc) 46 Mandrin 3 po. (inc) 46	Socle et panier (inclus) Mandrin 2,5 po. (inc) 46 Mandrin 3 po. (inc) 46	Mandrin 2,5 po. (inc) 46 Mandrin 3 po. (inc) 46	Mandrin 2,5 po. (inc) 46 Mandrin 3 po. (inc) 46	Mandrin 2,5 po. (inc) 46 Mandrin 3 po. (inc) 46	Mandrin 2,5 po. (inc) 46 Mandrin 3 po. (inc) 46	Mandrin 2,5 po. (inc) 46 Mandrin 3 po. (inc) 46	Mandrin 2,5 po. (inc) 46 Mandrin 3 po. (inc) 46	Mandrin 2,5 po. (inc) 46 Mandrin 3 po. (inc) 46	Mandrin 2,5 po. (inc) 46 Mandrin 3 po. (inc) 46	Mandrin 2,5 po. (inc) 46 Mandrin 3 po. (inc) 46	Mandrin 2,5 po. (inc) 46 Mandrin 3 po. (inc) 46	Mandrin 2,5 po. (inc) 46 Mandrin 3 po. (inc) 46	Mandrin 2,5 po. (inc) 46 Mandrin 3 po. (inc) 46	Mandrin 2,5 po. (inc) 46 Mandrin 3 po. (inc) 46	Mandrin 2,5 po. (inc) 46 Mandrin 3 po. (inc) 46	Socle et panier : SD-24 Panier de bureau : RL-36
Consommables	Cartouches d'encre : MBK : PFI-2700 (700 ml) ; PBK : PFI-2700 (700 ml) ; C, M, Y, PC, PM, R, G, B, CO : PFI-2700 (700 ml) Tête d'impression : PF-10 Lame de découpe : CT-07 Cartouche d'entretien : MC-30	Cartouches d'encre : MBK : PFI-2700 (700 ml) ; PBK : PFI-2700 (700 ml) ; C, M, Y, PC, PM, R, G, B, CO : PFI-2700 (700 ml) ou PFI-2700 (300 ml) Tête d'impression : PF-10 Lame de découpe : CT-07 Cartouche d'entretien : MC-30	Cartouches d'encre : MBK : PFI-2700 (700 ml) ; PBK : PFI-2700 (700 ml) ; C, M, Y, PC, PM, R, G, B, CO : PFI-2700 (700 ml) Tête d'impression : PF-10 Lame de découpe : CT-07 Cartouche d'entretien : MC-30	Réservoir d'encre : PFI-450 (80 ml) Tête d'impression : PF-10 Lame de découpe : CT-07 Cartouche d'entretien : MC-30	Réservoir d'encre : PFI-450 (80 ml) Tête d'impression : PF-10 Lame de découpe : CT-07 Cartouche d'entretien : MC-30	Cartouches d'encre : MBK/MBK/Orange : PFI-2700 (700 ml) ou PFI-2700 (300 ml) ; PBK/PBK/Vert : PFI-2700 (700 ml) ou PFI-2700 (300 ml) ; C, M, Y, PC, PM, R, G, B, CO : PFI-2700 (700 ml) Tête d'impression : PF-10 Lame de découpe : CT-07 Cartouche d'entretien : MC-30	Cartouches d'encre : MBK/MBK/Orange : PFI-2700 (700 ml) ou PFI-2700 (300 ml) ; PBK/PBK/Vert : PFI-2700 (700 ml) ou PFI-2700 (300 ml) ; C, M, Y, PC, PM, R, G, B, CO : PFI-2700 (700 ml) Tête d'impression : PF-10 Lame de découpe : CT-07 Cartouche d'entretien : MC-30	Réservoir d'encre : PFI-450 (80 ml) Tête d'impression : PF-10 Lame de découpe : CT-07 Cartouche d'entretien : MC-30	Réservoir d'encre : PFI-320/320 (80 ml) Tête d'impression : PF-08 Lame de découpe : CT-08 Cartouche d'entretien : MC-31	Réservoir d'encre : PFI-320/320 (80 ml) Tête d'impression : PF-08 Lame de découpe : CT-08 Cartouche d'entretien : MC-31	Réservoir d'encre : PFI-320/320 (80 ml) Tête d'impression : PF-08 Lame de découpe : CT-08 Cartouche d'entretien : MC-31	Réservoir d'encre : PFI-320/320 (80 ml) Tête d'impression : PF-08 Lame de découpe : CT-08 Cartouche d'entretien : MC-31	Réservoir d'encre : PFI-1/320 (80 ml) Tête d'impression : PF-08 Lame de découpe : CT-08 Cartouche d'entretien : MC-31	Réservoir d'encre : PFI-1/320 (80 ml) Tête d'impression : PF-08 Lame de découpe : CT-08 Cartouche d'entretien : MC-31	Bouteille d'encre : PFI-050 Tête d'impression : PF-08 Cartouche d'entretien : MC-31

imagePROGRAF PRO-2400

Caractéristiques de l'imprimante identiques au modèle TC-20 SAUF :

Poids (net) :
77 kg (sans socle)

Langages d'impression :
Impression directe à partir d'une clé USB : PDF/JPEG (Ext) (v.02.010.1)

*PDF : grand en charge uniquement pour l'impression directe à partir de la clé USB

Caractéristiques du scanner

Type de scanner :
Scanner couleur à plat avec capteur CIS

Résolution/vitesse* (optique) du scanner :
600 ppp/20 pages/minute (recto-verso) ; vitesse de numérisation : 1200 × 2400 ppp

Profondeur de numérisation : 48 bits (entrée) / 24 bits (sortie)

Couleur : RVB : 16 bits / 16 bits par canal

Niveaux de gris : 16 bits/8 bits

Vitesse de numérisation (noire : 600 ppp, 24 bits, A4) : 20 ppm

Niveaux de gris/monochrome : 20 ppm

Taille de numérisation maximale : A4/LTR (216 x 297 mm)

** La résolution optique est basée sur la définition de la norme ISO 14473 pour la résolution horizontale maximale pour la numérisation de documents.*

imagePROGRAF TC-20M

IMPRIMER EN TOUTE CONFIANCE

Produisez des impressions grand format en toute confiance et profitez d'économies d'échelles grâce à l'imagePROGRAF.

IMPRIMANTES GRAND FORMAT ET MULTIFONCTIONS

UNE VASTE GAMME DE SYSTÈMES PROFESSIONNELS CONÇUS POUR OFFRIR UNE QUALITÉ ET UNE PRODUCTIVITÉ EXCEPTIONNELLES

imagePROGRAF PRO-6600/PRO-4600 PRO-2600

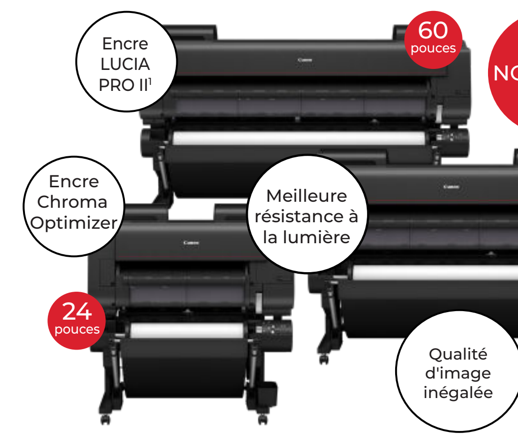

Une gamme d'imprimantes 12 couleurs, durable et à la pointe de la technologie, dotées du nouveau jeu d'encres LUCIA PRO II[1], déclinée en 3 formats 152,4 cm (60"), 111,8 cm (44") et 61 cm (24"), conçues pour la photographie et les beaux-arts, produisant des impressions d'une qualité d'image et d'une longévité inégalées.

- Système d'encre pigmentée[1] LUCIA PRO II 12 couleurs, avec encres photo (PGY, PM, PC) pour obtenir des couleurs et des dégradés parfaits.
- Chroma Optimizer (CO) contrôle de manière optimale la lumière et détermine l'apparence des couleurs afin de restituer fidèlement celles d'origine. Grâce à la nouvelle encre MBK, la densité des noirs est améliorée ; ils sont plus profonds et plus précis.
- Une préservation assurée avec la gamme imagePROGRAF PRO. Une encre très résistante aux rayures confère aux images une plus grande robustesse et préserve votre travail pendant 200 ans[2]. Profitez d'une durabilité et d'une longévité d'impression inégalées.
- Transformez les flux d'impression grâce à la gestion simplifiée des supports et des paramètres.
- Améliorez votre productivité grâce à la configuration double bobine, au chargement automatique des supports, aux réservoirs d'encre haute capacité et remplaçables à chaud.
- Grâce à la nouvelle fonction de surveillance de la tête d'impression et au réglage automatique de l'alignement, il est possible de créer des chefs-d'œuvre en toute confiance, sans détérioration de l'image.
- 3 Go (mémoire standard)
- Écran tactile convivial de 4,3 pouces pour une utilisation aisée
- Impression sans marge avec n'importe quelle largeur de support
- Encre de départ fournie pour PRO-6600/PRO-4600 : 330 ml ; PRO-2600 : 160 ml
- Réservoirs d'encre haute capacité (160/330/700 ml) pour toutes les couleurs (disponibles)
- Certification EPEAT Gold[10]

PRO-6600

PRO-4600

PRO-2600

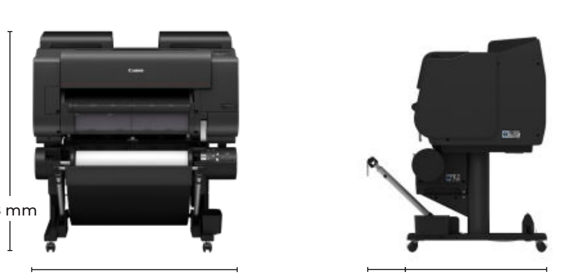

imagePROGRAF GP-4000 GP-2000

Imprimante grand format 11 couleurs, 111,8 cm (44 pouces) et 60,9 cm (24 pouces), avec un large gamut de couleurs pour l'impression d'applications graphiques à forte valeur ajoutée.

- Système d'encre pigmentée LUCIA PRO 11 couleurs, aux couleurs éclatantes, comprenant le rose fluo
- Large gamut de couleurs avec de nouvelles encres innovantes : rouge, orange, vert, violet et rose fluo
- La première imprimante au monde[3] avec étalonnage PANTONE™[4] pour la gamme de couleurs « PANTONE PASTELS & NEONS GUIDE Coated[5] », atteint une couverture de 99 % du « PANTONE FORMULA GUIDE Solid Coated[6] »
- Conçue pour des impressions haute qualité de graphiques, de visuels et d'affiches, avec une reproduction des couleurs fiable, précise, fidèle et percutante
- Idéale pour les fournisseurs de services d'impression et la reproduction précise de dessins de clients ; le large choix de couleurs permet aux agences de design de bénéficier d'une créativité illimitée
- Fournies avec le logiciel PosterArtist et accès à la bibliothèque d'images pour simplifier la création d'affiches
- Design compact et léger avec une accessibilité par l'avant pour une utilisation simplifiée
- Excellente résolution d'image de 2400 x 1200 ppp
- Chargement à double rouleau
- Les processus automatisés minimisent l'intervention de l'utilisateur
- Productivité plus élevée grâce aux réservoirs d'encre remplaçables à chaud
- Solution idéale pour les applications d'intérieur et d'extérieur, notamment pour l'utilisation de supports étanches
- Impression sans marge avec n'importe quelle largeur de support
- Encre de départ fournie pour le modèle GP-4000 : 330 ml ; modèle GP-2000 : 330 ml (noir mat), 160 ml (autres couleurs)
- Réservoirs d'encre 160/330/700 ml (disponibles)
- Certification EPEAT Silver[10]

GP-4000

GP-2000

imagePROGRAF GP-6600S/GP-4600S/ GP-2600S

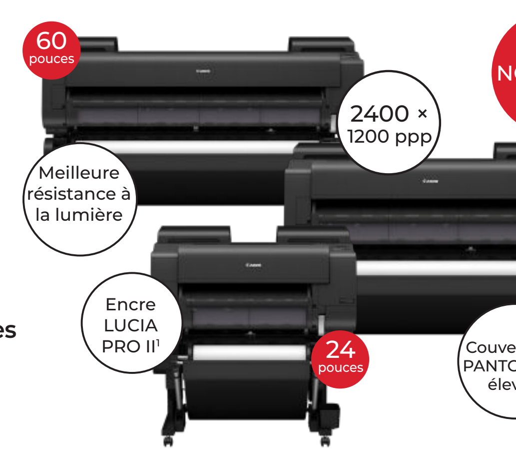

Créez des photos et des affiches haut de gamme superbes et durables, tout en garantissant une reproduction précise des couleurs des images et des couleurs de l'entreprise. Avec une couverture élevée des couleurs, les imprimantes GP 7 couleurs durables disposent d'un étalonnage PANTONE™[4] et existent aux formats 152,4 cm (60"), 111,8 cm (44") et 61 cm (24"), pour s'adapter à différentes utilisations.

- Système d'encre pigmentée[1] LUCIA PRO II 7 couleurs, y compris une nouvelle encre orange, pour une couverture couleur PANTONE™[4] élevée[7]
- Avec une couverture PANTONE™[4] plus importante[7], bénéficiez d'impressions aux couleurs précises et aux dégradés parfaits. Plongez dans un monde de couleurs éclatantes et captivantes, associées à une densité de noir qui apporte plus de profondeur aux affiches et photos haut de gamme.
- Grâce à une encre à haute résistance à la lumière, préservez vos affiches haut de gamme pendant 200 ans[2]. Améliorez la robustesse de vos images grâce à l'encre très résistante aux rayures ; pour que vos impressions durent toute une vie.
- Transformez les flux d'impression grâce à la gestion simplifiée des supports et des paramètres.
- Améliorez votre productivité grâce à la configuration double bobine, au chargement automatique des supports, aux réservoirs d'encre haute capacité et remplaçables à chaud, à la disposition de l'encre en « miroir » et à l'impression ultra-rapide.
- Grâce à la nouvelle fonction de surveillance de la tête d'impression et au réglage automatique de l'alignement, il est possible de créer des chefs-d'œuvre en toute confiance, sans détérioration de l'image.
- 3 Go (mémoire standard)
- Écran tactile convivial de 4,3 pouces pour une utilisation aisée
- Impression sans marge avec n'importe quelle largeur de support
- Encre de départ fournie pour GP-6600S/GP-4600S : 330 ml ; GP-2600S : 330 et 160 ml
- Réservoirs d'encre haute capacité (160/330/700 ml) pour toutes les couleurs (disponibles)
- Certification EPEAT Gold[10]

GP-6600S

GP-4600S

GP-2600S

imagePROGRAF GP-300 GP-200

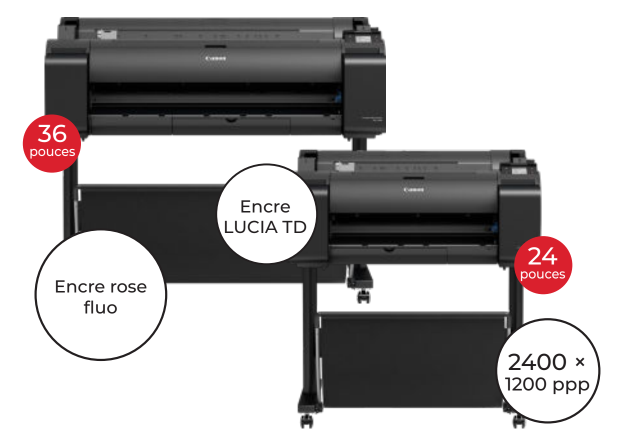

Imprimantes grand format 6 couleurs, 91,4 cm (36 pouces) et 60,9 cm (24 pouces) avec un large gamut de couleurs, pour l'impression d'affiches et de visuels inoubliables.

- Système d'encre pigmentée LUCIA PRO 6 couleurs, aux couleurs éclatantes, comprenant le rose fluo
- Gamut de couleurs étendu avec l'encre rose fluo, en particulier au niveau des spectres de couleur orange et rose
- Imprimante avec étalonnage PANTONE™[4] pour la gamme de couleurs « PANTONE PASTELS & NEONS GUIDE Coated[5] »
- Conception d'affiches et de PLV de haute qualité avec d'excellentes performances chromatiques
- Idéale pour les secteurs de la vente au détail et de l'hôtellerie, ses impressions aux couleurs variées et éclatantes attireront l'attention des clients et vous permettront de vous démarquer
- Fournies avec le logiciel PosterArtist et accès à la bibliothèque d'images pour simplifier la création d'affiches
- Design compact et léger avec une accessibilité par l'avant pour une utilisation simplifiée
- Excellente résolution d'image de 2400 x 1200 ppp
- Les processus automatisés minimisent l'intervention de l'utilisateur
- Productivité plus élevée grâce aux réservoirs d'encre remplaçables à chaud
- Solution idéale pour les applications d'intérieur et d'extérieur, notamment pour l'utilisation de supports étanches
- Impression sans marge avec n'importe quelle largeur de support
- Encre de départ fournie : 90 ml (pour toutes les couleurs)
- Réservoirs d'encre de 130/300 ml (disponibles)
- Certification EPEAT Silver[10]

GP-300

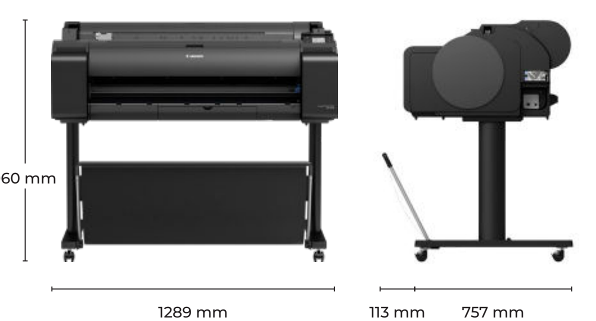

GP-200

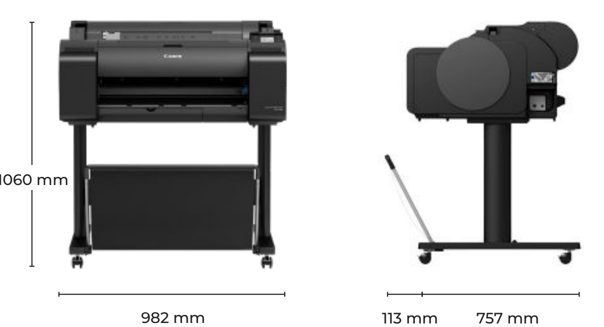

imagePROGRAF TZ-32000 MFP Z36

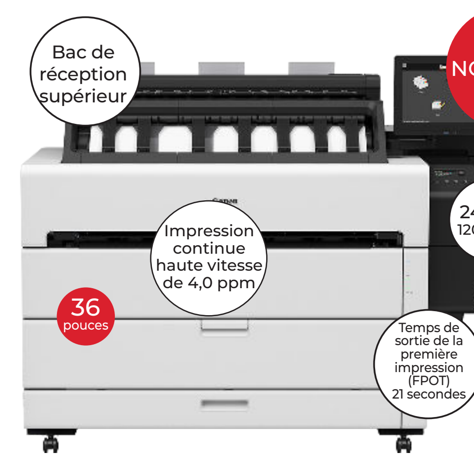

Les imprimantes multifonctions grand format 91,4 cm (36 pouces) offrent une impression rapide avec une solution de numérisation efficace, pour les applications CAO, SIG et autres applications nécessitant une grande précision.

- Jeu d'encres pigmentées LUCIA TD 5 couleurs (noir, noir mat, cyan, nouveau magenta, jaune)
- Vitesse exceptionnelle : première impression en 19 secondes et 4 ppm pour des impressions en continu de plans au format A1
- Augmentez votre productivité grâce à la configuration double bobine, au chargement automatique des supports et aux réservoirs d'encre remplaçables à chaud
- Le bac de réception supérieur peut empiler jusqu'à 100 pages CAO ou affiches de 10 pages, avec des formats mixtes, pour une impression continue
- Fonctions de sécurité améliorées : protection par mot de passe, stockage sécurisé, effacement des fichiers et transmission des données
- Les impressions sont durables à l'extérieur jusqu'à six mois, sans plastification
- Impression sans marge avec n'importe quelle largeur de support
- Réservoirs d'encre haute capacité de 330/700 ml
- Certification EPEAT Gold[10]
- Exécution intuitive avec un grand écran tactile de 15,6 pouces et le logiciel SmartWorks MFP V6, permettant de prévisualiser et d'éditer les numérisations sans effort.
- Excellente qualité de numérisation et performances homogènes garanties par la technologie Colortrac[8] SingleSensor
- Scanner professionnel offrant une productivité élevée jusqu'à 13 po/s et une numérisation/impression à la volée
- Précision de la numérisation : ± 0,1 %, ± 1 pixel
- Résolution optique : 1200 ppp
- Largeur maximale du document : 38 pouces
- Épaisseur du document : Minimum = 0,07 mm, maximum = 1,0 mm

TZ-32000 MFP Z36

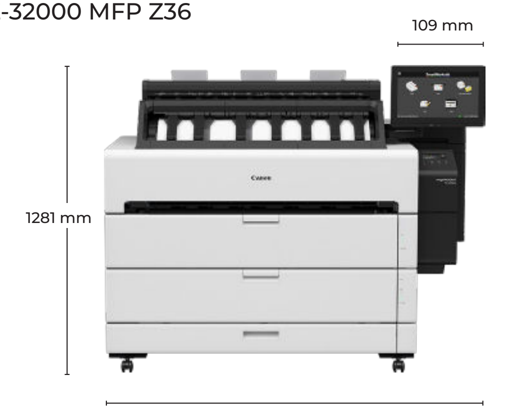

imagePROGRAF TX-4200 MFP Z36 TX-3200 MFP Z36

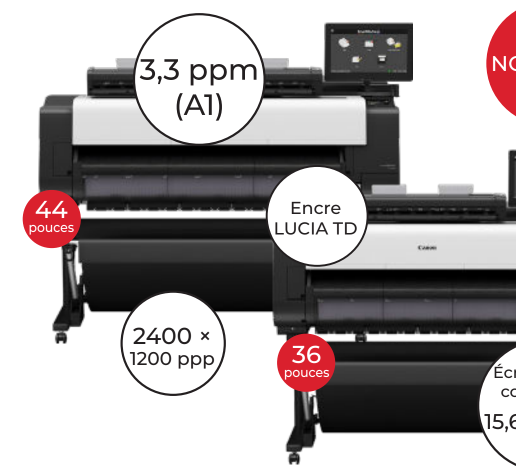

Les imprimantes multifonctions grand format 91,4 cm (36 pouces) et 60,9 cm (24 pouces) offrent une productivité élevée et un flux de travail de numérisation efficace pour les applications CAO et SIG.

Imprimante : TX-4200/3200

- Jeu d'encres pigmentées LUCIA TD 5 couleurs (noir, noir mat, cyan, nouveau magenta, jaune)
- Vitesse d'impression impressionnante de 3,3 ppm (A1)
- Augmentez votre productivité grâce à la configuration double bobine, à la capacité d'empilage permettant même d'empiler des impressions A0, au chargement automatique des supports et aux réservoirs d'encre remplaçables à chaud
- Les impressions sont durables à l'extérieur jusqu'à six mois, sans plastification
- Impression sans marge avec n'importe quelle largeur de support
- Réservoirs d'encre haute capacité de 160/330/700 ml
- Certification EPEAT Gold[10]

Scanner Z36[8] :

- Exécution intuitive grâce au grand écran tactile de 15,6 pouces et au logiciel SmartWorks MFP V6, permettant de prévisualiser et d'éditer les numérisations sans effort.
- Excellente qualité de numérisation et performances homogènes garanties par la technologie Colortrac[8] SingleSensor
- Scanner professionnel offrant une productivité élevée jusqu'à 13 po/s et une numérisation/impression à la volée
- Précision de la numérisation : ± 0,1 %, ± 1 pixel
- Résolution optique : 1200 ppp
- Largeur maximale du document : 38 pouces
- Épaisseur du document : Minimum = 0,07 mm, maximum = 1,0 mm

TX-4200 MFP Z36

TX-3200 MFP Z36

imagePROGRAF TM-355/350 MFP Z36 TM-355/350 MFP LM36 TM-255 MFP LM24

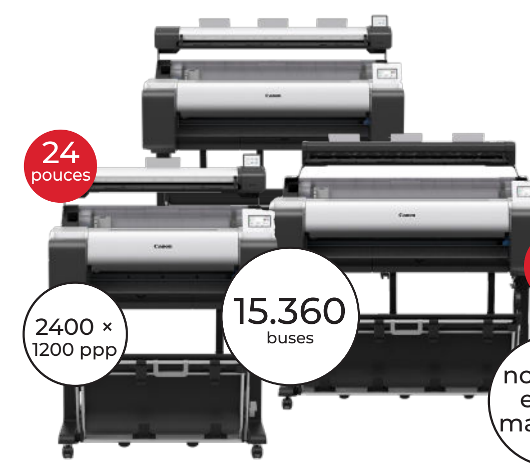

Les multifonctions grand format 91,4 cm (36 pouces) et 60,9 cm (24 pouces) avec disque dur[9] offrent un flux de travail d'impression et de numérisation efficace pour la production de dessins CAO, d'affiches et de documents SIG.

Imprimante : TM-355/350/255

- Jeu d'encres pigmentées LUCIA TD 5 couleurs (noir, noir mat, cyan, nouveau magenta, jaune)
- Productivité améliorée grâce à une vitesse d'impression plus élevée, un temps de traitement plus rapide et une sortie rapide du mode veille
- Qualité d'impression professionnelle grâce à la nouvelle encre magenta, qui produit une image avec un rouge plus vif et des lignes plus nettes.
- Fonctionnalité intuitive avec un écran de contrôle de 4,3 pouces, indiquant des informations telles que le type de support, le support restant et la quantité d'encre
- Solution idéale pour les applications d'intérieur et d'extérieur, notamment pour l'utilisation de supports étanches
- Impression sans marge avec n'importe quelle largeur de support
- Réservoirs d'encre haute capacité de 130/300 ml
- Certification EPEAT Gold[10]

Scanner Z36[8] :

- Veuillez consulter les caractéristiques techniques du Z36 sous TX-4100/3100 MFP Z36.

Lecteur Lm[8] :

- Veuillez consulter les caractéristiques techniques du Lm sous TM-340 MFP Lm36/TM-240 MFP Lm24.

TM-355 MFP Z36

TM-350 MFP Lm36

TM-255 MFP Lm24

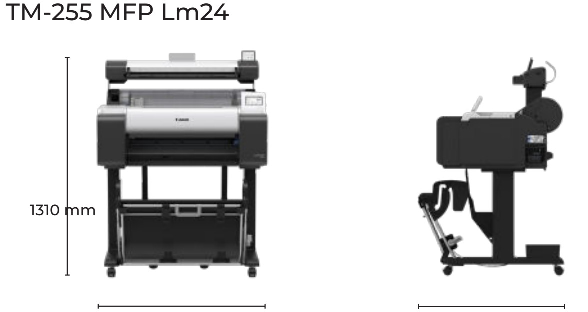

imagePROGRAF TM-340 MFP LM36 TM-240 MFP LM24

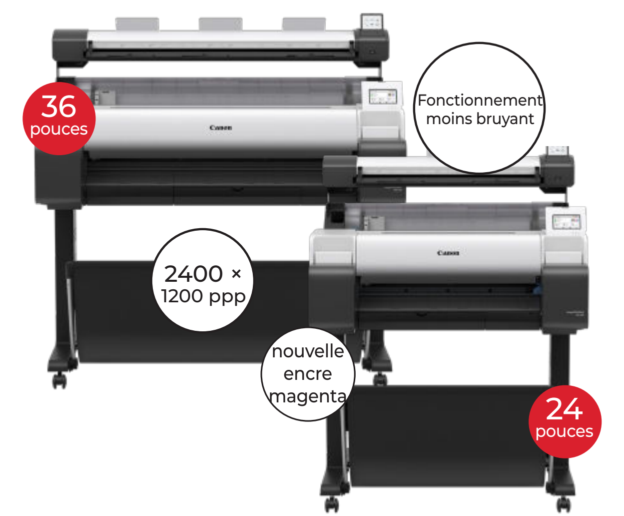

Faciles d'utilisation, les multifonctions grand format 36 pouces et 24 pouces permettent une impression moins bruyante et une impression de haute qualité.

Imprimante : TM-340/240

- Jeu d'encres pigmentées LUCIA TD 5 couleurs (noir, noir mat, cyan, nouveau magenta, jaune)
- Productivité améliorée grâce à un temps de traitement plus rapide et une sortie rapide du mode veille
- Qualité d'impression professionnelle grâce à la nouvelle encre magenta, qui produit une image avec un rouge plus vif et des lignes plus nettes.
- Fonctionnalité intuitive avec un écran de contrôle de 4,3 pouces, indiquant des informations telles que le type de support, le support restant et la quantité d'encre
- Solution idéale pour les applications d'intérieur et d'extérieur, notamment pour l'utilisation de supports étanches
- Impression sans marge avec n'importe quelle largeur de support
- Réservoirs d'encre 55 ml
- Certification EPEAT Gold[10]

Lecteur Lm[8] :

- Écran LCD couleur tactile et convivial de 3,5 pouces sur le scanner Lm
- Excellente qualité de numérisation et performances homogènes garanties par la technologie Colortrac[8] SingleSensor
- Scanner d'entrée de gamme offrant une vitesse de numérisation pouvant atteindre 3 po/s et une numérisation/impression à la volée
- Précision de la numérisation : ± 0,2%, ± 1 pixel
- Résolution optique : 600 ppp
- Largeur de document max. : 26 pouces pour Lm24, 38 pouces pour Lm36
- Épaisseur du document : Minimum = 0,07 mm, maximum = 0,8 mm

TM-340 MFP Lm36

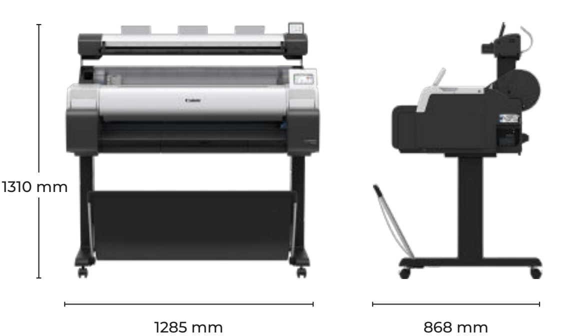

TM-240 MFP Lm24

imagePROGRAF TC-20 TC-20M

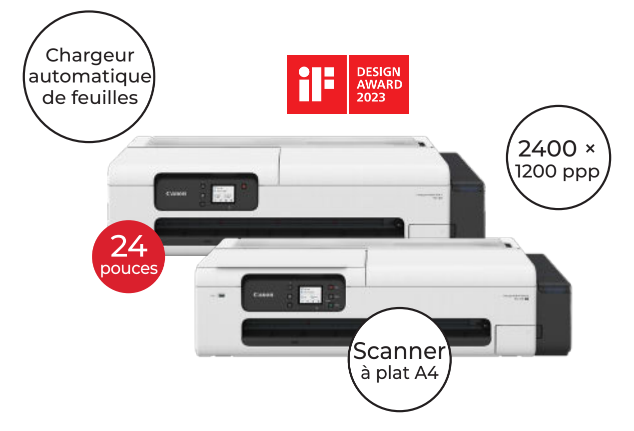

Imprimante 60,9 cm (24 pouces) pour des impressions grand format dans un espace restreint.

- Jeu d'encres pigmentées 4 couleurs (noir, cyan, magenta, jaune)
- Mémoire standard de 1 Go
- Écran LCD couleur tactile et convivial de 7,6 cm (2,7 pouces)
- Capacité de rouleau unique
- Chargeur automatique de feuilles intégré permettant l'impression feuille à feuille en continu (formats A4 à A3)
- Support de rouleau sans mandrin permettant le chargement du papier dans un espace restreint
- Design ultra compact accessible par l'avant pour une utilisation simplifiée
- Impression haute qualité avec l'encre pigmentée conçue pour éviter les bavures, même avec un surligneur ou même lorsque le document est légèrement mouillé
- Encre de départ fournie : 70 ml (toutes couleurs)
- Faible coût total de possession et grandes bouteilles d'encre de 70 ml (disponibles)
- Certification EPEAT Gold[10]

Spécialement pour la TC-20M :

- Scanner à plat intuitif et facile à utiliser
- Outre l'impression grand format, les fonctionnalités polyvalentes incluent la numérisation, la copie, la répétition et l'agrandissement d'images

TC-20

TC-20M

1. 11 encres sur 12 de la gamme PRO et 5 encres sur 7 de la gamme GP (7 couleurs) ont été développées récemment. Les encres noir mat et orange sont les mêmes que celles utilisées par l'imagePROGRAF GP-2000/4000.
2. Lorsque vous utilisez du papier photo Pro Platinum de Canon pour la gamme PRO ; lorsque vous utilisez du papier couché à fort grammage Canon HG à 145 g/m² pour la gamme GP. Valeur prédite calculée conformément à la méthode de test de résistance à la lumière intérieure et aux critères d'évaluation de la durée de vie selon la méthode d'évaluation de la préservation des images photographiques aux couleurs numériques (JEITA CP-3901B) publiés par l'association JEITA (Japan Electronics and Information Technology Industries Association).
3. Au 08/21, selon les services professionnels fournis par Pantone.
4. PANTONE™ est une marque commerciale ou une marque déposée de Pantone LLC.
5. Le taux de couverture de la gamme de couleurs « PANTONE™ PASTELS & NEONS GUIDE Coated » est de 97 % pour les modèles GP-4000/GP-2000 lors de l'utilisation de papier photo Pro Platinum avec le pilote d'imprimante imagePROGRAF défini sur [Poster/Photo Affiche/Photo (Fluorescent/Fluorescent)] [Highest/Maximum] (600 ppp), et de 85 % pour les modèles GP-300/GP-200 lors de l'utilisation de papier photo semi-brillant Premium 2 avec le pilote d'imprimante imagePROGRAF défini sur [Poster/Photo Affiche/Photo (Fluorescent/Fluorescent)] [High/Haut] (600 ppp).
6. Le taux de couverture de la gamme de couleurs « PANTONE™ FORMULA GUIDE Solid Coated » est de 99 % pour les modèles GP-4000/2000 lors de l'utilisation de papier photo Pro Platinum avec le pilote d'imprimante imagePROGRAF défini sur [Poster/Photo Affiche/Photo (Fluorescent/Fluorescent)] [Highest/Maximum] (600 ppp).
7. Le taux de couverture de la gamme de couleurs « PANTONE FORMULA GUIDE Solid Coated » est de 96 % pour les modèles GP-6600S/4600S/2600S, lors de l'utilisation du papier semi-brillant Premium 2 avec le pilote d'imprimante imagePROGRAF sur [High/Haut] [Color Correction Off/Correction de couleur désactivée] ; le taux de couverture est de 82 % lors de l'utilisation du papier couché à fort grammage HG avec le pilote d'imprimante imagePROGRAF sur [High/Haut] [Color Correction Off/Correction de couleur désactivée].
8. Les scanners sont fabriqués par Global Scanning.
9. Disque dur intégré pour le modèle TM-255 et TM-355 uniquement.
10. Certification EPEAT Silver et EPEAT Gold enregistrée aux États-Unis.